GRESILVA®
Inovação em Grelhadores

www.gresilva.pt

CE c UL us LISTED
Commercial Cooking Appliance
E357347

Linha | Línea GV eco

Grelhador Vertical | Parrilla Vertical
mod **GV5**

Dimensões/Dimensiones:
1048 mm (c) x 1264 mm (p) x 1540 mm (a)

Número de grelhas/Numero rejillas: 5

Capacidade frangos/Capacidad pollos: 15

Peso: 230 kg

Potência nominal (consumo/hora): 15,6 kw

Tensão/Tension Nominal	Corrente/Curriente Nominal		
400V 3N~	22A (L1)	22A (L2)	22A (L3)
230V 1N~	67A (L1)		

raspadeira
raspador

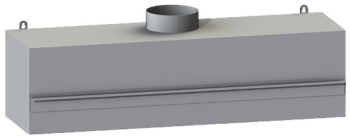

módulo com filtro
módulo con filtro

conduta
conducta

caleira
calera

grelha XS (8 mm)
rejilla XS (8 mm)

grelha S (19 mm)
rejilla S (19 mm)

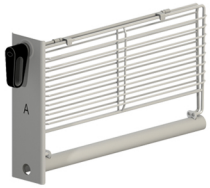

grelha XL (31 mm)
rejilla XL (31 mm)
standard

grelha XXL (42 mm)
rejilla XXL (42 mm)

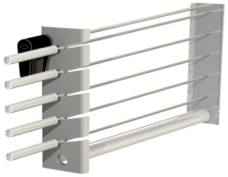

grelha com 5 espetos
rejilla con 5 brochetas

Conta-minutos individuais que permitem controlar isoladamente o tempo de confecção de cada grelha. Avisa o operador através de um sinal sonoro, não desligando o interruptor.

Cuenta minutos individuales *que permiten controlar el tiempo de cocción de cada rejilla vertical. Avisa al operador a través de una señal audible, pero no apaga el interruptor.*

Linha | Línea GV eco

Grelhador Vertical | Parrilla Vertical
mod **GV5**

GRESILVA®
Inovação em Grelhadores

www.gresilva.pt

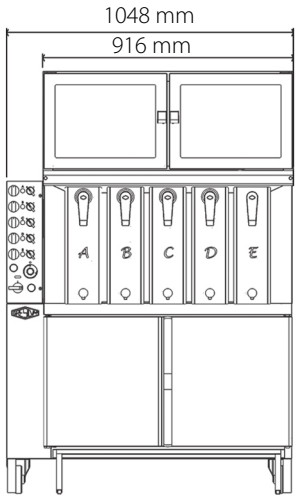

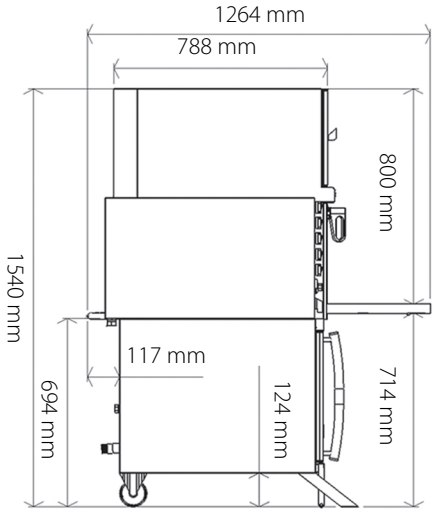

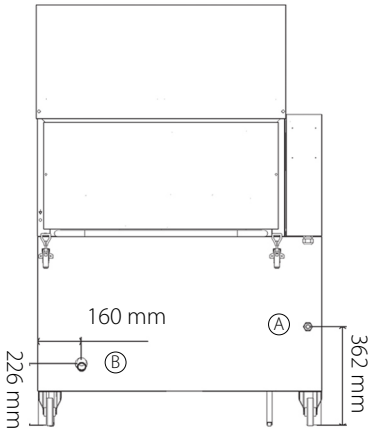

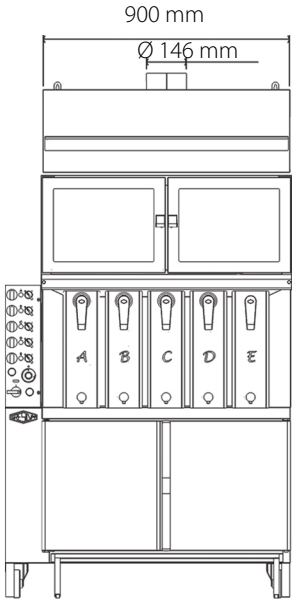

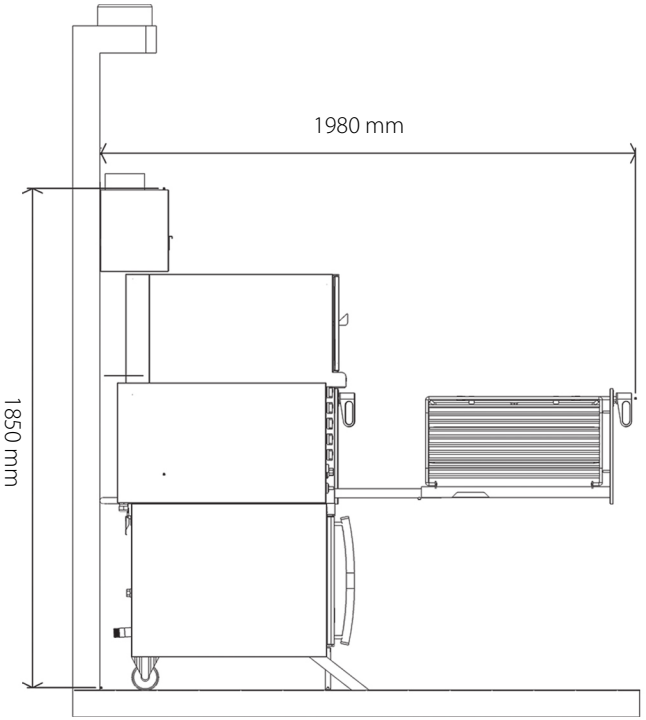

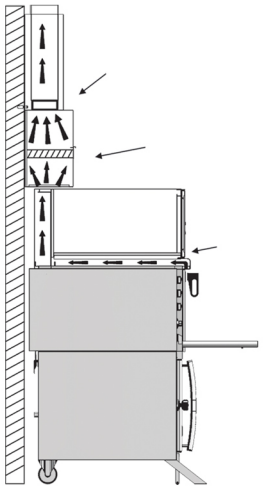

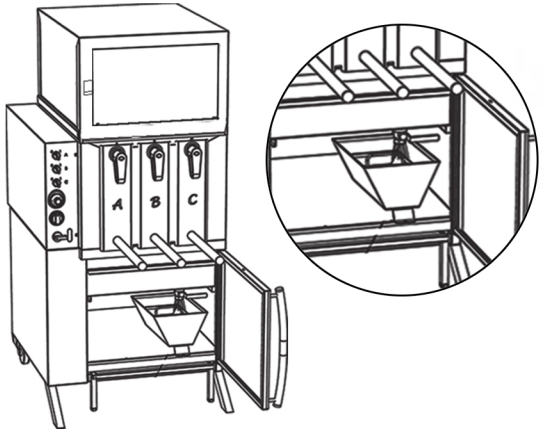

A - entrada de água 3/4" | entrada de agua 3/4"
B - saída das águas residuais 1" | salida de las aguas residuales 1"

Um sistema de escoamento composto por um recipiente de recolha da água da gaveta recetora que vai ser ligado à caixa de gorduras

Un sistema de flujo compuesto por un recipiente de recogida de agua del cajón recetador que va a ser conectado a la caja de grasas

CE
c UL us LISTED
Commercial Cooking Appliance
E357347